Montage: Sockelleistenheizung "Klimaboard"

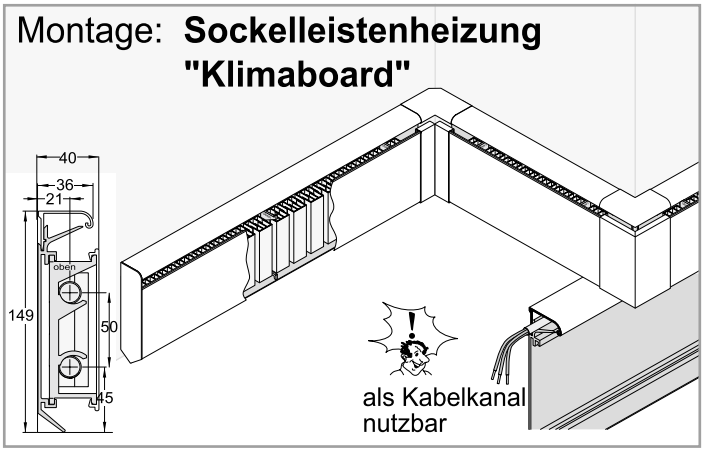

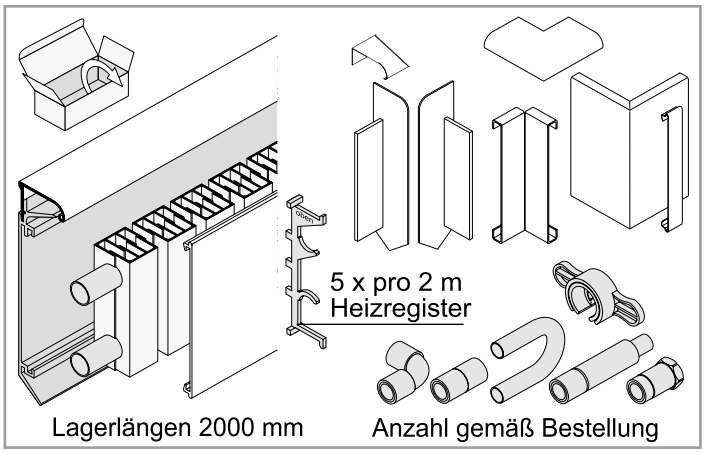

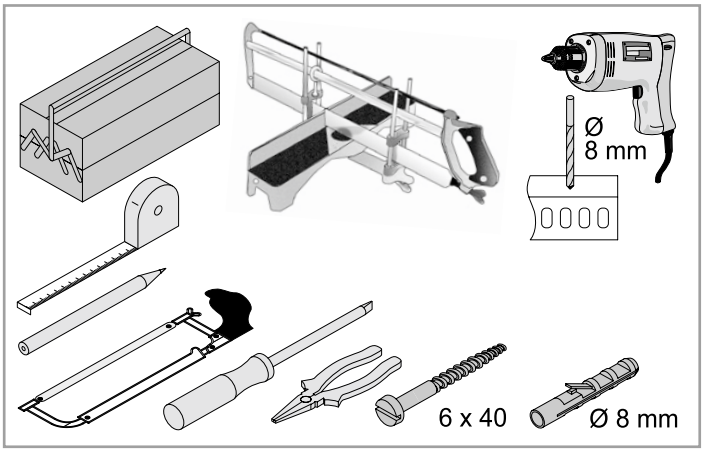

1

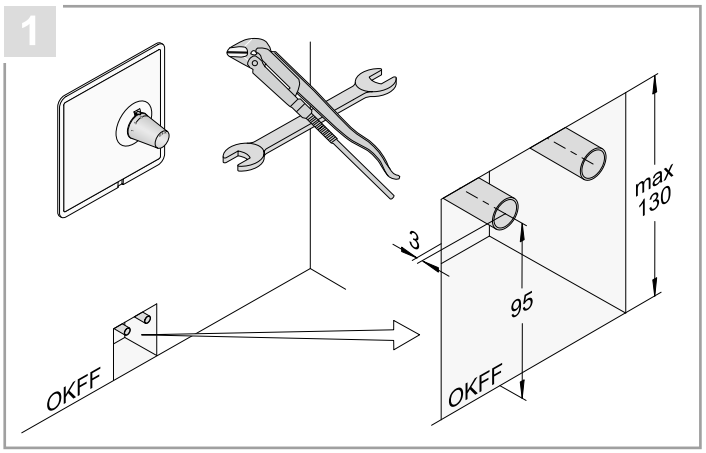

2

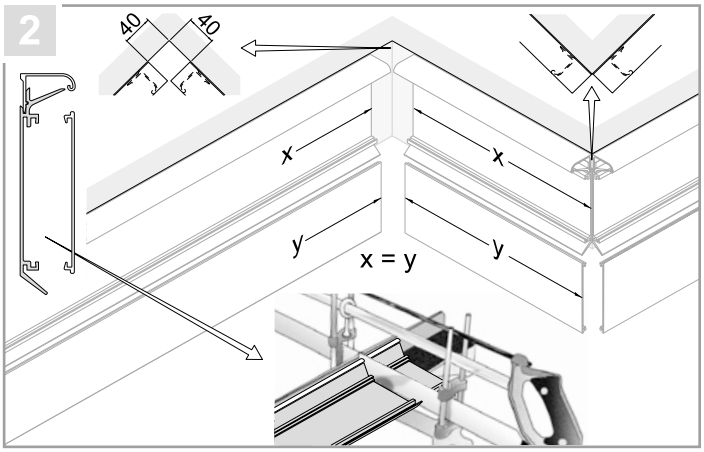

3

Bei Verwendung Klimaboard-Regelset in Verbindung mit Stellantrieb: Aus dem Wandprofil Ø ca. 40 mm herausschneiden!

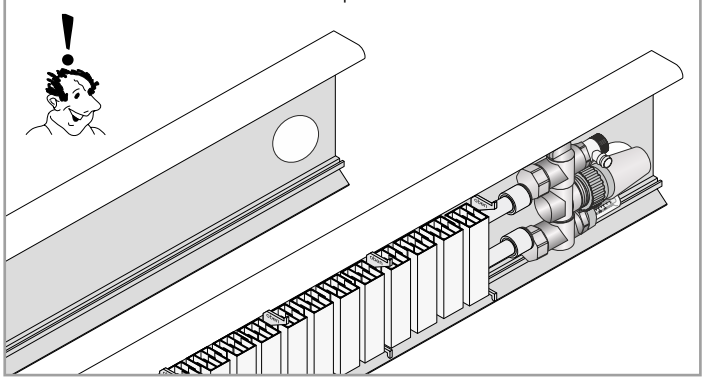

4

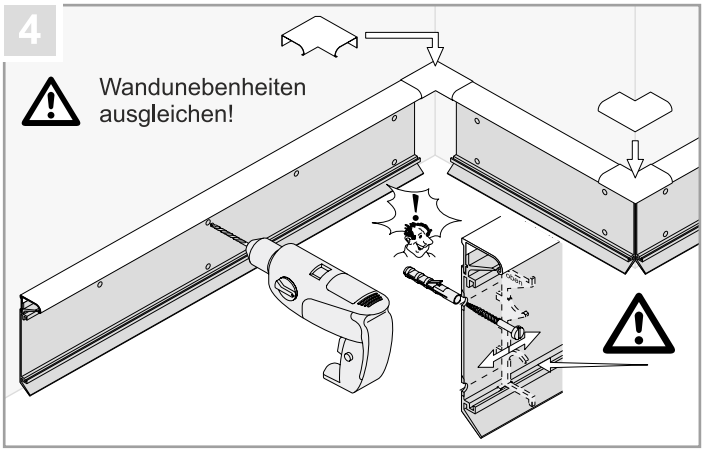

5

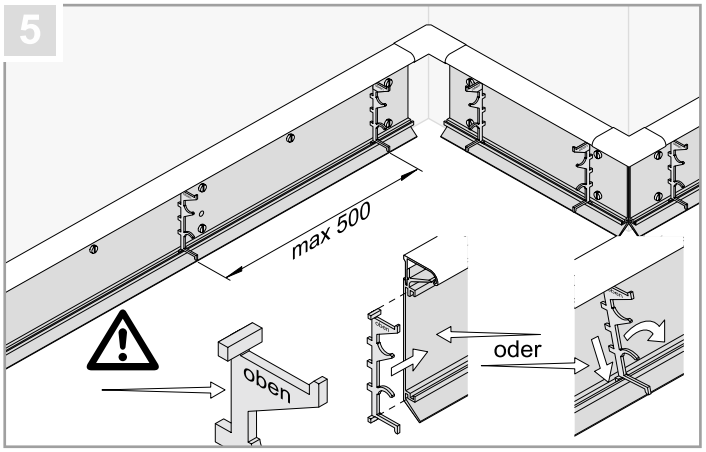

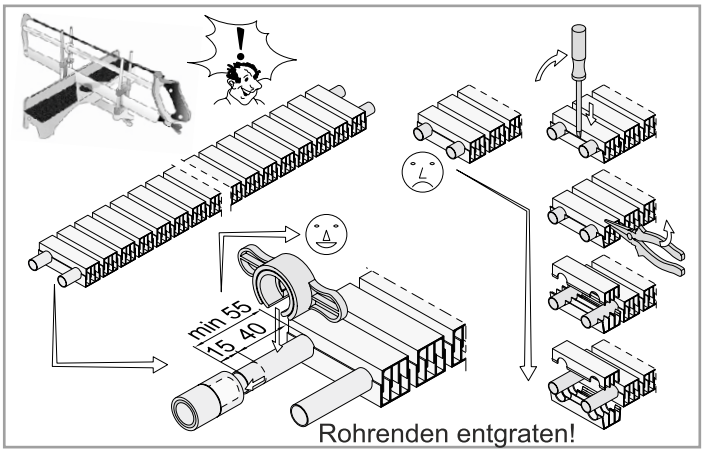
min 55
15 40
Rohrenden entgraten!

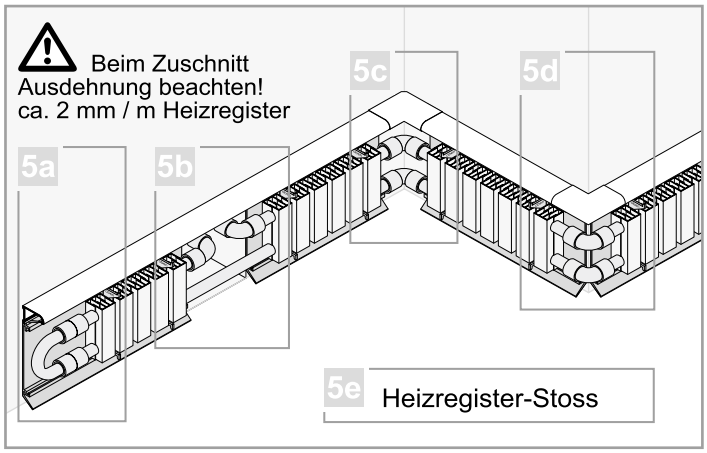
Beim Zuschnitt
Ausdehnung beachten!
ca. 2 mm / m Heizregister
5a
5b
5c
5d
5e
Heizregister-Stoss

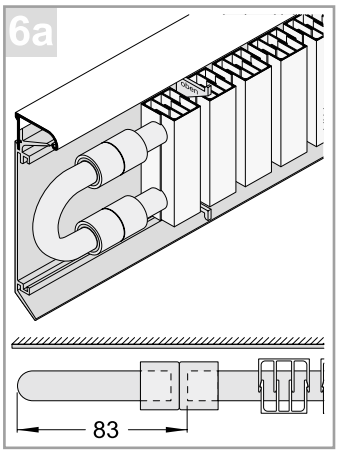
6a
83

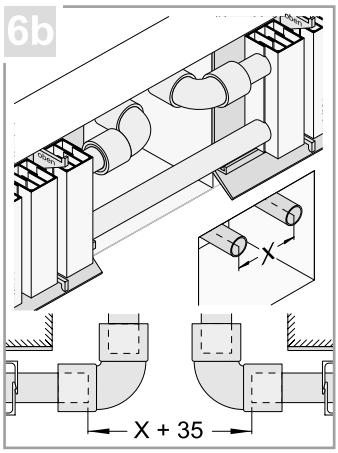
6b
X
X + 35

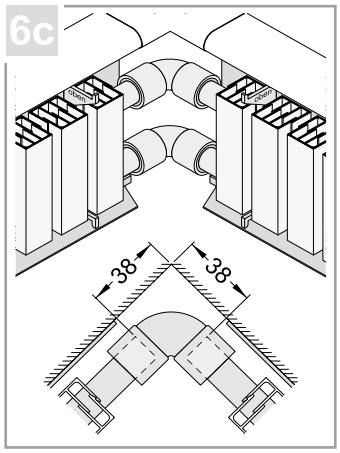
6c
38
38

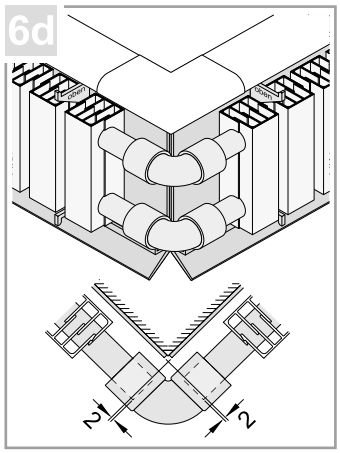
6d
2
2

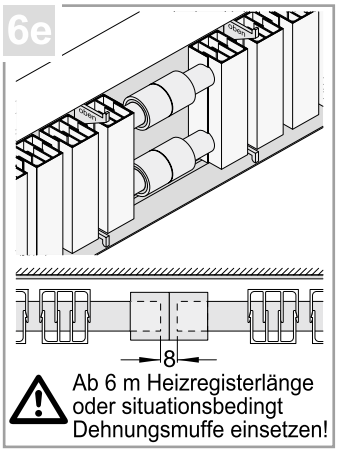
6e
8
Ab 6 m Heizregisterlänge
oder situationsbedingt
Dehnungsmuffe einsetzen!

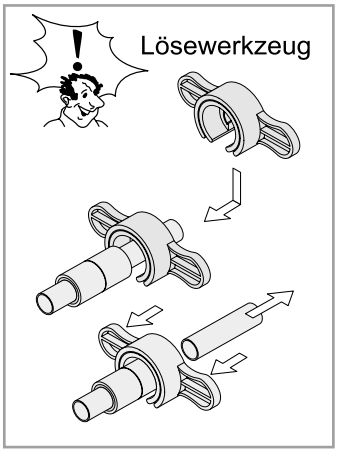
Lösewerkzeug

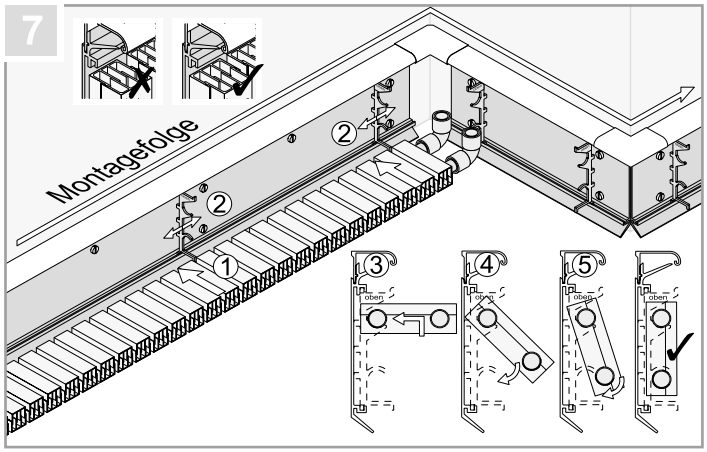
7
Montagefolge
1
2
2
3
4
5
oben

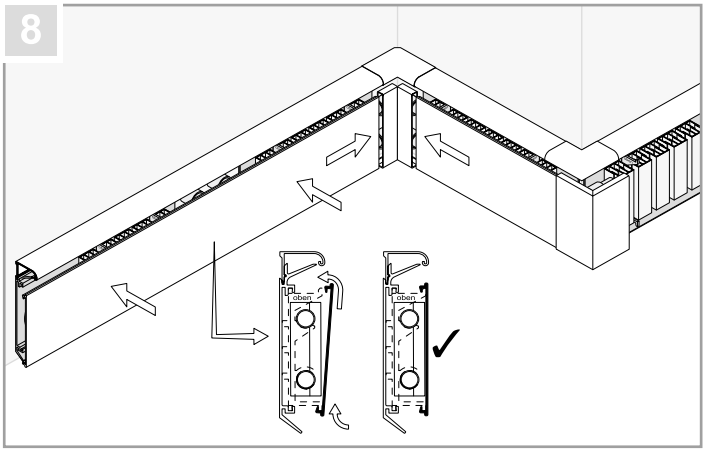
8
oben
oben

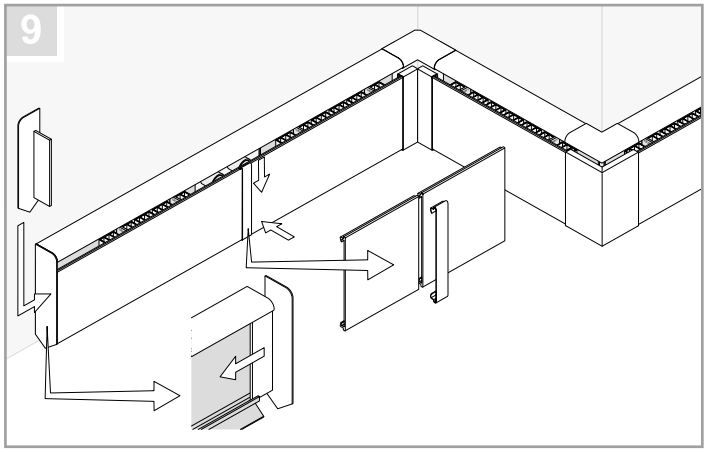
9